es

MANUAL DE USUARIO

MSmartHome

INVERTER QUATTRO

AUTOCLEAN

SteamCare

Lavadora Automática

Capacidad Lavado 15 Kg.

HealthGuard

- Tambor Inox
- Lavado tambor
- Display LCD
- Seguro niños
- Wifi
- Pre Lavado
- Varios Programas
- Agua Fría
- Prog. Lana

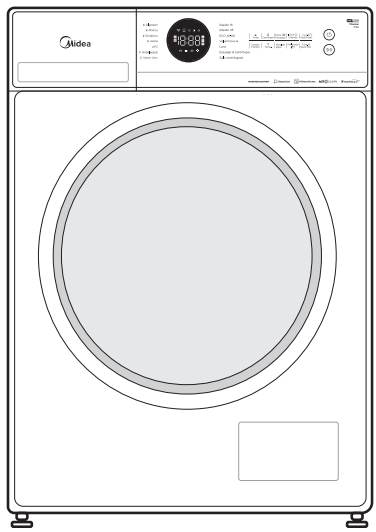

Advertencia:
Antes de usar este producto, lea cuidadosamente este manual y guárdelo para futuras consultas.

El diseño y las especificaciones están sujetas a cambios sin previo aviso para la mejora del producto.

MF200W150BT

www.midea.com/cl

CONTENIDO

03	Uso previsto
04	Símbolos de advertencias
05	Instrucciones de seguridad
08	Identificación de las partes
08	Accesorios
09	Instalación del producto
11	Área de instalación
11	Desembalaje de la máquina
12	Retire los pernos de transporte
13	Nivelación de la máquina
13	Conecte la manguera de suministro de agua
13	Manguera de drenaje
14	Esponjas acústicas
15	Funcionamiento
16	Inicio rápido
17	Antes de cada lavado
18	Dispensador de detergente
19	Recomendación de detergente
21	Panel de control
25	Display
25	Programas
27	Opción
27	Configuración y funcionamiento de la app
27	Usar el electrodoméstico con la aplicación msmarthome
27	Limpieza y mantención
28	Limpieza del gabinete
27	Limpieza del tambor
27	Limpieza del sello de la puerta y el vidrio
28	Limpieza del filtro de entrada
29	Limpiar el dispensador de detergente
30	Limpieza del filtro de la bomba de drenaje
31	Apertura de puerta de emergencia
32	Configuración y funcionamiento de la app
34	Solución de problemas
35	Cuidado de la ropa
36	Especificaciones técnicas
37	Transporte
38	Correcta eliminación
40	Póliza de garantía
41	Periodo de garantía

FELICITACIONES

- Muchas gracias por comprar nuestro producto.
- Todos nuestros artefactos han sido rigurosamente examinados antes de salir de fábrica para asegurar su estabilidad y solidez.
- En caso de dudas, especialmente referentes a la conexión e instalación de su artefacto, comuníquese a la brevedad con nuestro departamento de servicio al cliente.
- Para obtener más información y una presentación de más productos, visite nuestro sitio web.
- Lea atentamente y siga las instrucciones de operación e instalación y las demás informaciones que se adjunta con el producto .
- Por favor, asegúrese de que el material de embalaje se elimine de acuerdo con los requisitos medioambientales actuales.
- Mantenga todos los archivos en forma segura, para que pueda verlos en caso de algún problema o bien, para entregárselos al nuevo usuario, en caso de traspaso.

Uso previsto

El producto está destinado únicamente para uso doméstico y para textiles en cantidades domésticas adecuadas para lavar.
Este aparato es solo para uso en interiores y no está diseñado para uso empotrado. Utilice únicamente de acuerdo con estas instrucciones. El aparato no está diseñado para uso comercial.

Cualquier otro uso se considera como uso impropio. El fabricante no es responsable de ningún daño o perjuicio que pueda resultar de ello.

Este aparato está diseñado para ser utilizado en aplicaciones domésticas y similares, tales como:

- Áreas de cocina para el personal en tiendas, oficinas y otros entornos de trabajo;
- Casas de campo;
- Por clientes en hoteles, moteles y otros entornos de tipo residencial;
- Ambientes tipo desayuno y cama;

Revise estas indicaciones



SÍMBOLOS DE ADVERTENCIAS



PELIGRO
Este símbolo indica que existen peligros para la vida y la salud de las personas debido a un gas extremadamente inflamable



ADVERTENCIA DE TENSIÓN ELÉCTRICA
Este símbolo indica que existe peligro para la vida y la salud de las personas debido a la tensión.



ADVERTENCIA
La palabra de advertencia indica un peligro con un nivel de riesgo medio que, si no se evita, puede provocar la muerte o lesiones graves.



PRECAUCIÓN
La palabra de advertencia indica un peligro con un grado de riesgo bajo que, si no se evita, puede provocar lesiones leves o moderadas.



NOTA
La palabra de advertencia indica información importante (por ejemplo, daño a la propiedad), pero no peligro.



OBSERVE LAS INSTRUCCIONES
Este símbolo indica que un técnico de servicio solo debe operar y mantener este aparato de acuerdo con las instrucciones de funcionamiento.

Lea detenidamente la siguiente información de seguridad y sígala estrictamente para minimizar el riesgo de incendio o explosión, descarga eléctrica y para evitar daños a la propiedad, lesiones personales o la pérdida de la vida. El incumplimiento de estas instrucciones anulará cualquier garantía.

INSTRUCCIONES DE SEGURIDAD

⚠ ADVERTENCIA Peligro de Descarga Eléctrica

- Si el cable de alimentación está dañado, debe ser reemplazado por el fabricante, su agente de servicio o personas igualmente calificadas para evitar un peligro.
- Si la máquina está dañada, no debe utilizarse a menos que la repare el fabricante, un servicio técnico o personas igualmente calificadas. ¡Riesgo de shock eléctrico!
  El aparato puede ser utilizado por niños a partir de los 8 años y por personas con capacidades físicas, sensoriales o mentales reducidas o falta de experiencia y conocimiento si han recibido supervisión o instrucciones sobre el uso del aparato de forma segura y entienden las peligros involucrados. Los niños no deben jugar con el aparato. La limpieza y el mantenimiento del usuario no deben ser realizados por niños sin supervisión.
- Los niños deben ser supervisados para que no jueguen con el aparato.
- Los niños menores de 3 años deben mantenerse alejados del aparato o ser supervisados continuamente.
- Los animales y los niños pueden subirse a la máquina. Compruebe la máquina antes de cada operación.
- No se suba ni se siente sobre el aparato.

Ubicación de Instalación y Entorno

- Todas las sustancias de lavado y adicionales deben guardarse en un lugar seguro fuera del alcance de los niños.
- No instale la máquina en un piso alfombrado.
- La obstrucción de las aberturas por una alfombra puede dañar la máquina.
- Mantenga el aparato alejado de fuentes de calor y de la luz solar directa para evitar que las piezas de plástico y goma se corroan.
- No utilice el aparato en ambientes húmedos o habitaciones que contengan gases explosivos o cáusticos. En caso de fugas de agua o salpicaduras de agua, deje secar el aparato al aire libre.
- El aparato no debe instalarse detrás de una puerta con cerradura, una puerta corredera o una puerta con bisagra en el lado opuesto al de la máquina.
- No utilice la máquina en habitaciones con una temperatura inferior a 5°C. Esto puede causar daños a partes del mismo. Si es inevitable, asegúrese de drenar completamente el agua del aparato después de cada uso (ver "Mantenimiento - Limpieza del filtro de la bomba de drenaje") para evitar daños causados por heladas.
- Nunca utilice aerosoles o sustancias inflamables en las inmediaciones del aparato.

Instalación

- Retire todo el material de embalaje y los tornillos de transporte antes de utilizar el aparato.
  De lo contrario, se pueden producir daños graves.
- Este aparato está equipado con una sola válvula de entrada y solo se puede conectar al suministro de agua fría.
- El enchufe de red debe estar accesible después de la instalación.
- Antes de lavar la ropa por primera vez, el producto debe operarse una vez durante todos los procedimientos sin ropa adentro.
- Antes de utilizar la máquina, el producto debe ser nivelado.
- No coloque objetos excesivamente pesados sobre el aparato, como recipientes de agua o dispositivos de calefacción.

INSTRUCCIONES DE SEGURIDAD

- Deben utilizarse los juegos de mangueras nuevos suministrados con el aparato y los juegos de mangueras viejos no deben reutilizarse.
- Máx. Presión de agua de entrada 1 MPa. mín. presión de agua de entrada 0,05 MPa.

Conexión Eléctrica

- Asegúrese de que el cable de alimentación no quede atrapado por la máquina, o podría dañarse.
- Conecte el producto a una toma de tierra protegida por un fusible que cumpla con los valores de la tabla "Especificaciones técnicas". La instalación de puesta a tierra debe ser realizada por un electricista calificado. Asegúrese de que la máquina esté instalada de acuerdo con con las regulaciones locales.
- Las conexiones de agua y electricidad deben ser realizadas por un técnico calificado de acuerdo con las instrucciones del fabricante y las normas de seguridad locales.

⚠ ADVERTENCIA

- No utilice enchufes múltiples o cables de extensión.
- El aparato no debe tener un temporizador, ni estar conectado a un circuito que se encienda y apague periódicamente.
- No desconecte el enchufe de la toma de corriente si hay fuga de gas alrededor.
- Nunca desconecte el enchufe con las manos mojadas.
- Tire siempre del enchufe, no del cable.
- Desenchufe siempre el aparato si no se está utilizando.

Conexiones de Agua

- Revisar las conexiones de los tubos de entrada de agua, el grifo de agua y la manguera de salida por posibles problemas por cambios de presión del agua. Si las conexiones se aflojan o tienen fugas, cierre el grifo de agua y repárelo.
- No utilice el aparato antes de que las tuberías y mangueras hayan sido instaladas correctamente por personas cualificadas.
- La puerta de vidrio puede calentarse mucho durante la operación. Mantenga a los niños y las mascotas alejados de la máquina mientras está en funcionamiento.
- Las mangueras de entrada y salida de agua deben instalarse de forma segura y no sufrir daños.
- De lo contrario, pueden producirse fugas de agua.
- No quite el filtro de la bomba de desagüe mientras todavía haya agua en el aparato. Se pueden derramar grandes cantidades de agua y existe riesgo de escaldadura debido al agua caliente.

Operación y Mantenimiento:

⚠ ADVERTENCIA

- Nunca detenga la máquina antes del final del ciclo de secado a menos que todos los artículos se retiren rápidamente y se extiendan para que el calor se pueda disipar.
- La máquina no debe utilizarse si se han utilizado productos químicos industriales para la limpieza. Riesgo de explosión.

- Nunca utilice disolventes inflamables, explosivos o tóxicos. No use gasolina y alcohol. etc. como detergentes. Seleccione únicamente detergentes que sean aptos para el lavado a máquina.
- Asegúrese de que todos los bolsillos estén vacíos. Objetos afilados y rígidos como monedas, broches, clavos, tornillos, piedras, etc. pueden causar daños graves a esta máquina.
- Retire todos los objetos de los bolsillos, como encendedores y fósforos, antes de usar el aparato. Enjuague bien los artículos que se han lavado a mano.
- No seque artículos sin lavar en el aparato.
- Artículos que se han ensuciado con sustancias como aceite de cocina, acetona, alcohol, la gasolina, el queroseno, los quitamanchas, la trementina, , ceras y removedores de cera deben lavarse con agua caliente con una cantidad extra de detergente antes de ser secados en la máquina.
- Los artículos que contengan gomaespuma (espuma de látex), gorros de baño, textiles impermeables, artículos y ropa con reverso de goma, o almohadas con almohadillas de gomaespuma no deben lavarse en la lavadora.
- Se recomienda el uso de suavizantes de telas o productos similares y deben usado según lo especificado por las instrucciones del suavizante de telas.
- Nunca intente abrir la puerta a la fuerza.
- La puerta se desbloqueará poco después del final de un ciclo.
- No cierre la puerta con demasiada fuerza. Si le resulta difícil cerrar la puerta, verifique si la ropa está correctamente colocada y distribuida.
- Desenchufe siempre el aparato y cierre el grifo del agua antes de la limpieza y el mantenimiento y después de cada uso.
- Desenchufe el electrodoméstico si no lo va a utilizar durante un período prolongado o durante una tormenta. Si no lo hace puede provocar un incendio o una descarga eléctrica.
- Nunca vierta agua sobre el aparato para limpiarlo. ¡Riesgo de shock eléctrico!
- Las reparaciones solo deben ser realizadas por el fabricante, servicio técnico o personas igualmente calificadas para evitar un peligro.
- El fabricante no será responsable por daños causados por la intervención de personas no autorizadas.

Transporte

- Antes del Transporte:
  -Los pernos deben ser reinstalados en la máquina por una persona especializada;
  -El agua acumulada debe drenarse fuera de la máquina.
- Este aparato es pesado. Transporte con cuidado. Cuando la levante nunca la sostenga de las partes sobresaliente de la máquina . La puerta de la máquina no se puede utilizar como manilla.

IDENTIFICACIÓN DE LAS PARTES

■ Descripción del Producto

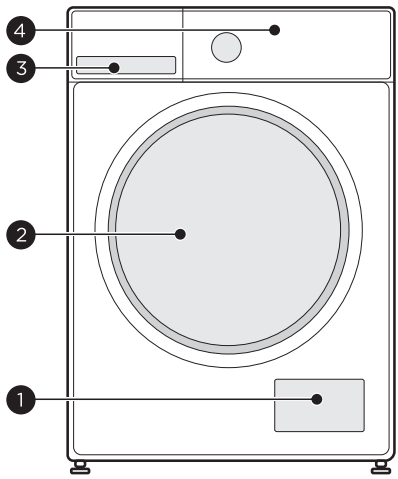

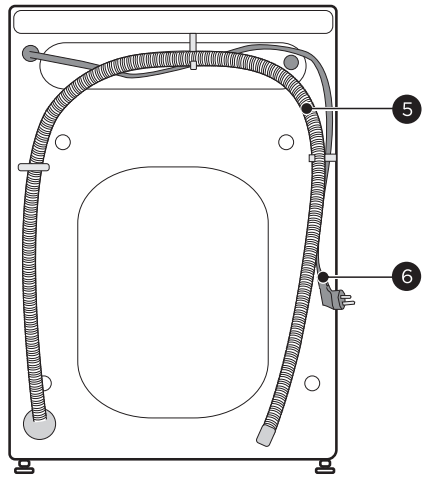

1	Tapa de servicio	4	Panel de control
2	Puerta	5	Manguera de drenaje
3	Dispensador de detergente	6	Cable de suministro eléctrico

Nota:

La imagen del producto es solo ilustrativa, consulte el producto real como referencia.

■ Accesorios

Tapones para orificio de los tornillos de transporte	Manguera de suministro de agua fría	Manual del Usuario.	Esponja acústica (opcional)
			

INSTALACIÓN DEL PRODUCTO

■ Instalación

Herramientas necesarias si la instalación la realiza usted mismo (no incluida)

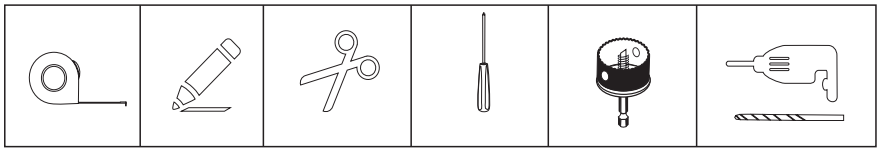

■ Área de instalación

⚠ ADVERTENCIA

- ¡La estabilidad es importante para evitar que el producto se desplace!
- Asegúrese de que la máquina esté nivelada y estable.
- Asegúrese de que el producto no se apoye sobre el cable de alimentación.
- Asegúrese de mantener las distancias mínimas de las paredes como se muestra en la imagen.

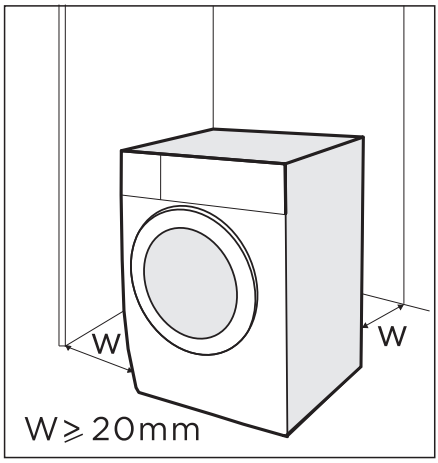

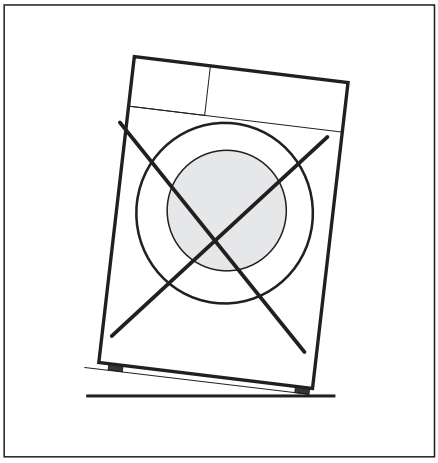

Antes de instalar la máquina, se seleccionará el lugar de acuerdo a lo siguiente:

- Superficie rígida, seca y nivelada.
- Evite la luz solar directa.
- Ventilación suficiente.
- La temperatura ambiente debe ser superior a 5°C.
- Manténgase alejado de las fuentes de calor, como los aparatos que queman carbón o gas.

■ Desembalaje de la máquina

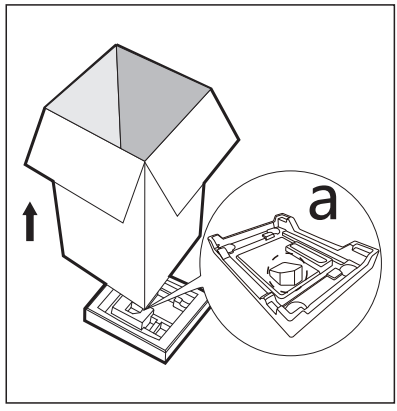

⚠ ADVERTENCIA

- El material de embalaje (p. ej., películas, espuma de poliestireno) puede ser peligroso para los niños.
- ¡Existe peligro de asfixia!
  Mantenga todo el embalaje bien alejado de los niños.

- Retire la caja de cartón y el embalaje de espuma de poliestireno.
- Levante la máquina y retire el embalaje base. Asegúrese de que la espuma del triángulo pequeño (a) se retira junto con el embalaje inferior . De lo contrario, coloque la unidad sobre una superficie lateral y retírela manualmente.
- Retire la cinta que sujeta el cable de alimentación y la manguera de drenaje.
- Retire la manguera de entrada del tambor.

■ Retire los pernos de transporte

⚠ ADVERTENCIA

Debe quitar los pernos de transporte de la parte trasera antes de usar el producto.

1. Afloje los 4 tornillos de transporte con una llave.

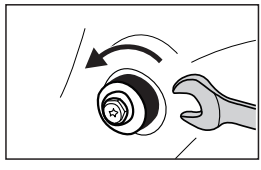

2. Retire los pernos, incluidas las piezas de goma, y guárdelos para utilizarlos en el futuro.

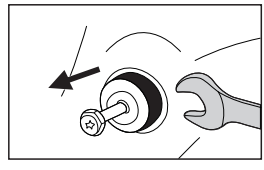

3. Tape los orificios con las tapas protectoras.

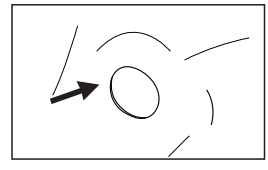

■ Nivelación de la máquina

⚠ ADVERTENCIA

Las contratuercas de las cuatro patas deben atornillarse firmemente contra la carcasa.

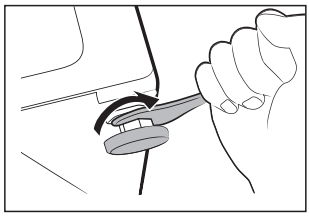

- Afloje la contratuerca.
- Girar la pata hasta tocar el suelo.
- Ajuste las patas y bloquee las tuercas con una llave. Asegúrese de que la máquina esté nivelada con un nivel de burbuja.

■ Conecte la manguera de suministro de agua

⚠ ADVERTENCIA

Para evitar fugas o daños por agua, siga las instrucciones de este capítulo.

• No doble, aplaste ni modifique la manguera de entrada de agua.

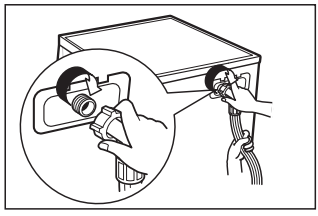

Conecte como se indica la manguera de suministro de agua a la válvula de entrada de agua y al grifo de agua fría .

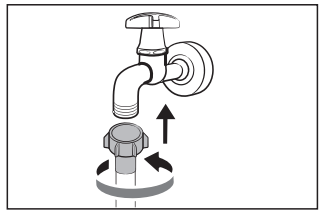

Nota:

• Conecte manualmente, no use herramientas. Compruebe si las conexiones están apretadas.

■ Manguera de drenaje

⚠ ADVERTENCIA

- No retuerza ni prolongue la manguera de desagüe.
- Coloque la manguera de drenaje correctamente; de lo contrario, el daño podría provocar una fuga de agua.
- No está permitido quitar la hebilla de la tubería de drenaje.

Hay dos formas de colocar el extremo de la manguera de drenaje:

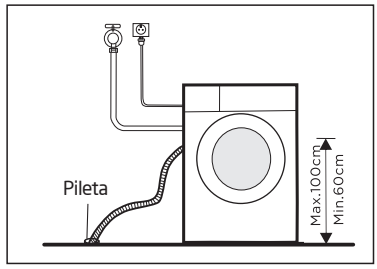

1. Póngalo en la pileta

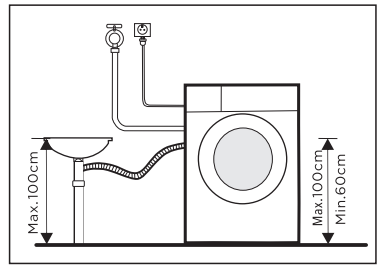

2.Conéctela a la tubería de drenaje del lavatorio

■ Esponjas acústicas

Nota:

Asegúrese de ensamblar las esponjas acústicas, que pueden reducir efectivamente el ruido causado por la máquina mientras trabaja, para brindarle un entorno de vida más tranquilo y silencioso.

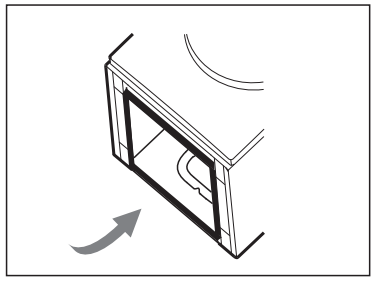

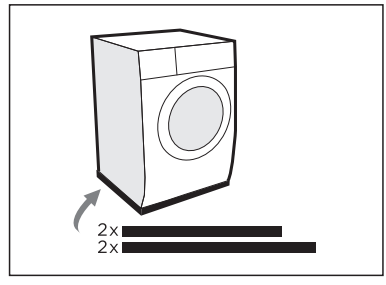

- Coloque la máquina sobre el piso, usando algún material suave como espuma o ropa entre la máquina y el piso para protección;
- Pegue las esponjas 2 x más largas en los bordes inferiores más largos de la máquina y las esponjas 2 x más cortas en los bordes inferiores más cortos.

FUNCIONAMIENTO

⚠ ADVERTENCIA

• Antes de lavar, asegúrese de que la máquina esté instalada correctamente.
• Su electrodoméstico se revisó minuciosamente antes de salir de fábrica. Para eliminar el agua residual y neutralizar los posibles olores, se recomienda limpiar el aparato antes del primer uso. Por este motivo, inicie el programa Algodón a 90°C sin ropa ni detergente.

■ 1. Antes de lavar

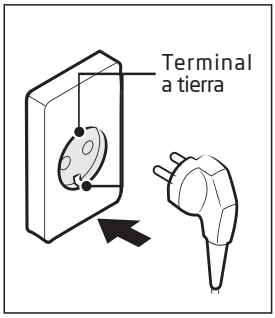

1. Enchufe

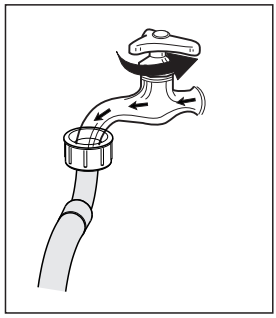

2. Abra el grifo

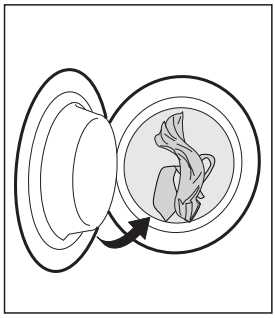

3. Cargar

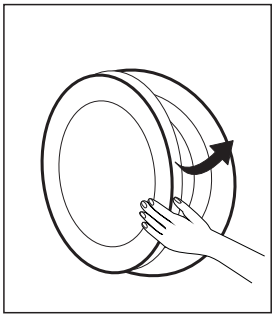

4. Cerrar puerta

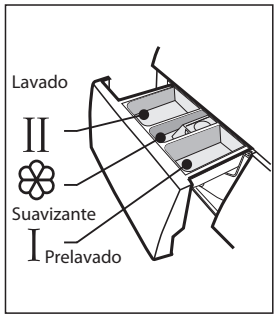

5. Agrega detergente

Nota:
Es necesario añadir detergente en el compartimento I si se selecciona la función de prelavado.

■ 2. Lavado

1. Encendido

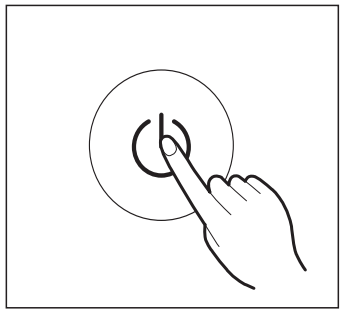

2. Seleccione el programa

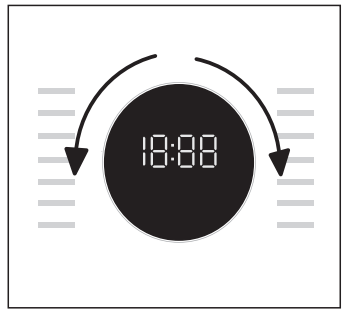

3. Seleccione la función o mantenga la configuración predetermina

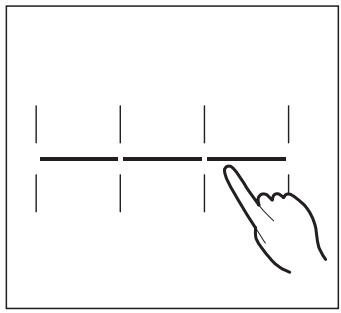

4. Presione Inicio/Pausa para iniciar el programa

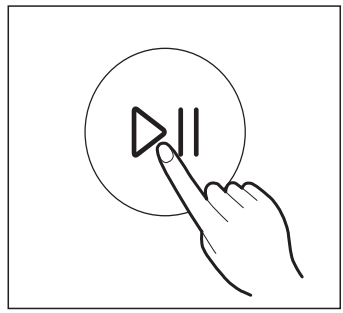

Nota:

1: Si se selecciona el valor predeterminado, se puede omitir el paso 3.
2: El gráfico del botón de función es solo para referencia, consulte el producto real como estándar.

■ 3 Después del lavado

Pitido de la alarma y "Fin" en la pantalla.

INSTRUCCIONES DE OPERACIÓN

■ Antes de cada lavado

- La temperatura ambiente de la máquina debe ser de 5°C -40°C. Si se usa por debajo de 0°C, la válvula de entrada y el sistema de drenaje pueden dañarse.
  Si la máquina se coloca bajo condiciones de 0°C o menos, entonces se debe transferir a temperatura ambiente normal para asegurar que la manguera de suministro de agua y la de desagüe no se congelen antes de usarla.
- Por favor, revise las etiquetas de la ropa respecto al uso de detergente antes del lavado.
  Utilice un detergente no espumoso adecuado para el lavado automático a máquina.

1. Saque todos los artículos de los bolsillos.

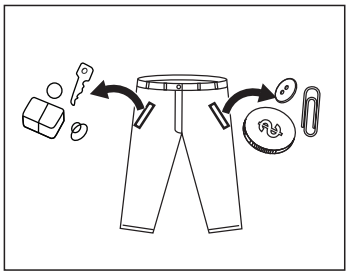

2. Clasifique la ropa según el color y el tipo de tejido

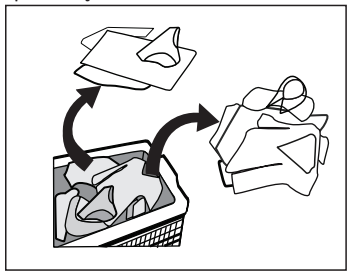

3. Ate las tiras largas de tela y los cinturones, cierre las cremalleras y los botones.

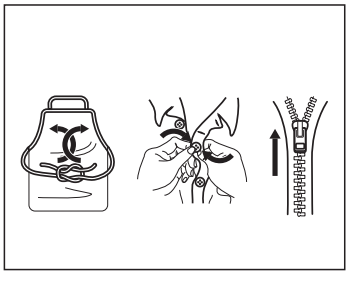

4. Ponga la ropa pequeña en una bolsa de malla .

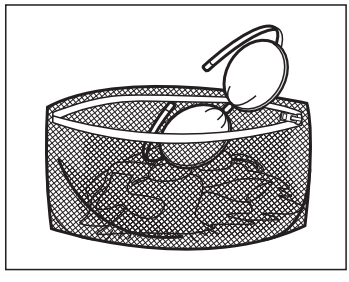

⚠ ADVERTENCIA

- No lave ni seque artículos que hayan sido limpiados, lavados, remojados o frotados con sustancias combustibles o explosivas como cera, aceite, pintura, gasolina, alcohol, queroseno y otros materiales inflamables.
- Lavar prendas sueltas puede crear fácilmente una gran excentricidad. Por lo tanto, se sugiere agregar una o dos prendas más al lavado para que el centrifugado se realice sin problemas.
- No lave, centrifugue los asientos, las alfombrillas o la ropa a prueba de agua.

DISPENSADOR

■ Dispensador de detergente

I Detergente de pre lavado
II Detergente de lavado principal
❀ Suavizante
Botón de liberación para sacar el dispensador.

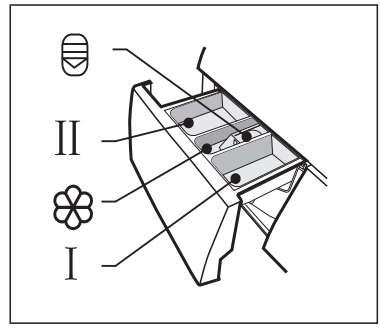

⚠ PRECAUCIÓN

• Solo es necesario añadir detergente en el compartimento "después de seleccionar la función de prelavado.

Programa	I	II / 💧	❀	Programa	I	II / 💧	❀
Algodón	○	●	○	Rápido 45'	○	●	○
Ropa Mixta	○	●	○	ECO 40-60		●	○
Ropa Sintética	○	●	○	Voluminoso	○	●	○
Jeans	○	●	○	Lana		●	○
20ºC		●	○	Enjuagar & Centrifugar			○
Antialérgias	○	●	○	Sólo centrifugar			
Steam Care	○	●	○	Lavado tambor			
Rápido 15'		●	○				

● Opción incluída ○ Opcionales

PANEL CONTROL

■ Panel control

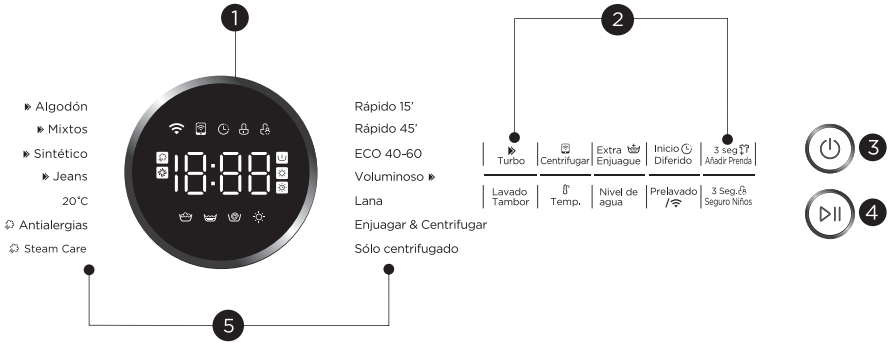

1 Display

La pantalla muestra los ajustes, el tiempo restante estimado, las opciones y los mensajes de estado.

2 Opciones

Presione los botones para cambiar los parámetros del programa o seleccionar funciones adicionales.

3 Encendido/Apagado

Presione el botón el para encender o apagar su lavadora.

4 Inicio / Pausa

Presione el botón para iniciar o pausar el ciclo de lavado.

5 Programas

Elija el programa adecuado según el tipo de ropa.

INSTRUCCIONES DE OPERACIÓN

■ Display

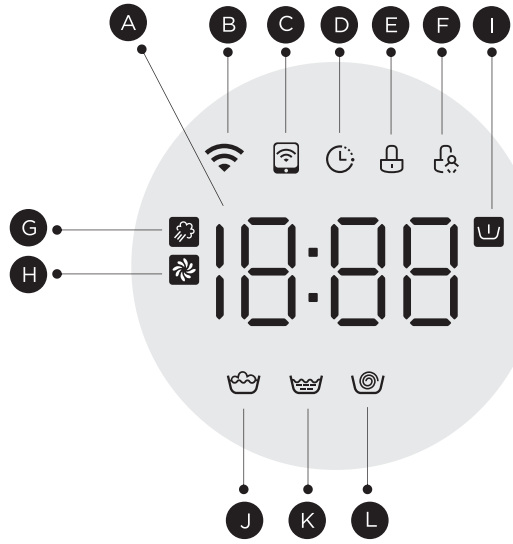

Ⓐ Display	
t25	*Tiempo de lavado*
2H	*Tiempo de Inicio diferido*
400	*Velocidad*
End	*Fin*
E30	*Error*
30	*Temperatura.*
AU/L - 1	*Nivel de agua*

Ⓑ	Wifi	Ⓒ	Control remoto
Ⓓ	Inicio diferido	Ⓔ	Cerradura de la puerta
Ⓕ	Seguro Niños	Ⓖ	Vapor
Ⓗ	Limpieza automática	Ⓘ	Prelavado
Ⓙ	Lavar	Ⓚ	Enjuagar
Ⓛ	Centrifugar		

PROGRAMAS

Programas

Los programas están disponibles según el tipo de ropa.

Programas	
Algodón	Textiles resistentes al calor hechos de algodón como ropa interior, toallas o camisas.
Mixtos	Carga mixta compuesta por textiles de algodón y sintéticos.
Sintético	Lavar prendas sintéticas, por ejemplo: camisas, abrigos, mezclas. Mientras se lavan los textiles de punto, la cantidad de detergente se debe reducir debido a su construcción de hilo suelto y a la fácil formación de burbujas.
Jeans	Especial para jeans
20ºC	Al lavar ropa de colores brillantes, puede proteger mejor los colores.
Antialergias	Este programa aplica una esterilización a temperatura de 60ºC permitiendo eliminar bacterias y gérmenes, logrando prendas más higiénicas y cuidadas.
Vapor	Es aplicable para lavados diarios de algodón y sintéticos. El vapor puede penetrar profundamente en las fibras reduciendo las arrugas, eliminando bacterias y gérmenes, previniendo olores .
Rápido 15´	Programa extra corto, adecuado para ropa poco sucia como para pequeñas cantidades de ropa.
Rápido 45´	Este programa es adecuado para lavar ropa no muy sucia, ahorrar energía y lavado.
ECO 40-60	Predeterminado 40 ºC, no seleccionable, adecuado para lavar la ropa a aproximadamente 40 ºC- 60 ºC
Plumón	Este programa está especialmente diseñado para lavar edredones abrigos, cobertores, sábanas.
Delicado/Lana	Textiles de lana lavables a mano o a máquina. Programa de lavado especialmente suave para evitar que encoja, pausas más largas en el programa (los textiles reposan en el baño de lavado).
Enjuague & Centrifugado	Enjuague extra con centrifugado.
Sólo centrifugar	Centrifugado extra con velocidad de centrifugado seleccionable.

Lavado tambor	Especialmente configurado en esta máquina para limpiar el tambor. Aplica esterilización a alta temperatura de 90°C, eliminando las bacterias que causan olores en el tambor. Cuando se realiza este programa, no se pueden agregar prendas ni otras cosas para lavar. Cuando se añade la cantidad adecuada de agente blanqueador de cloro, el efecto de limpieza del tambor será mejor. El cliente puede utilizar este programa regularmente según sus necesidades.

Programas	Carga (kg)					Tiempo de visualización				
	7.0	8.0	9.0	10.0	15.0	7.0	8.0	9.0	10.0	15.0
Algodón	7.0	8.0	9.0	10.0	15.0	3:49	3:49	3:49	3:49	3:49
Mixtos	7.0	8.0	9.0	10.0	15.0	1:30	1:30	1:30	1:30	1:30
Sintético	3.5	4.0	4.5	5.0	6.0	3:27	3:27	3:27	3:27	3:27
Jeans	7.0	8.0	9.0	10.0	15.0	1:46	1:46	1:46	1:46	1:46
20ºC	3.5	4.0	4.5	5.0	6.0	1:01	1:01	1:01	1:01	1:01
Antialergicas	3.5	4.0	4.5	5.0	6.0	2:38	2:38	2:38	2:38	2:38
Vapor	3.5	4.0	4.5	5.0	6.0	1:57	1:57	1:57	1:57	1:57
Rápido 15´	2.0	2.0	2.0	2.0	2.0	0:15	0:15	0:15	0:15	0:15
Rápido 45´	2.0	2.0	2.0	2.0	2.0	0:45	0:45	0:45	0:45	0:45
ECO 40-60	7.0	8.0	9.0	10.0	15.0	3:28	3:38	3:48	3:59	4:00
Plumón	7.0	8.0	9.0	10.0	15.0	1:48	1:48	1:48	1:48	1:48
Delicado/Lana	2.0	2.0	2.0	2.0	2.0	1:07	1:07	1:07	1:07	1:07
Enjuaguar & Centrifugar	7.0	8.0	9.0	10.0	15.0	0:20	0:20	0:20	0:20	0:20
Sólo centrifugar	7.0	8.0	9.0	10.0	15.0	0:12	0:12	0:12	0:12	0:12
Lavado tambor	-	-	-	-	-	1:18	1:18	1:18	1:18	1:18

Ciclo	Capacidad nominal en kg	Ajuste de temperatura	Duración del ciclo en h:min	Consumo de energía en kWh/ciclo	Consumo de agua en L/ciclo	Temperatura máxima de lavado °C (1)	Humedad residual en % /Velocidad de centrifugado (2)
Plumón	15.0	40	1:48	1.037	99	40	65%/1000
20ºC	6.0	20	1:01	0.206	58	20	65%/1000
Algodón (60ºC)	15.0	60	3:54	1.928	99	60	60%/1200
Mixtos	15.0	40	1:30	1.006	99	40	70%/800
Rápido 15´	2.0	Cold	0:15	0.030	31	Cold	70%/800
ECO 40-60 (3)	15.0	-	4:00	1.186	82	42	53.9%/1350
	6.0	-	3:00	0.618	58	30	53.9%/1350
	3.0	-	3:00	0.253	46	23	53.9%/1350

- Las valores proporcionados para programas distintos al programa ECO 40-60 son solo indicativos.
- El programa de prueba de energía es: ECO 40-60. Otros como predeterminado.

1) La temperatura más alta alcanzada por la ropa en el ciclo de lavado durante al menos 5 minutos.
2) Humedad residual después del ciclo de lavado en porcentaje de contenido de agua y la velocidad de centrifugado a la que se logró.
3) El programa ECO 40-60 es capaz de lavar ropa de algodón con suciedad normal declarada lavable a 40°C o 60°C, juntas en el mismo ciclo. Este programa se utiliza para evaluar el cumplimiento de el reglamento (UE) 2019/2014, (UE) 2019/2023, (UE) 2021/340, (UE) 2021/341.
   Los programas más eficientes en términos de consumo energético son generalmente aquellos que funcionan a temperaturas más bajas y con mayor duración.
   Cargar la máquina hasta la capacidad indicada para los respectivos programas contribuirá al ahorro de energía y agua.
   El ruido y el contenido de humedad remanente están influenciados por la velocidad de centrifugado: cuanto mayor sea la velocidad de centrifugado en la fase de centrifugado, mayor será el ruido y menor el contenido de humedad remanente.

⚠ PRECAUCIÓN

- Si hay alguna interrupción en la fuente de alimentación mientras la máquina está funcionando, una memoria especial almacena el programa seleccionado. La máquina continuará el programa cuando se restablezca el suministro eléctrico.

■ Opción

Ciclo	Temperatura predeterminada (°C)	Velocidad de centrifugado (rpm)	Funciones adicionales
Rápido 15'	Agua Fría	800	,
Rápido 45'	40	800	, , ,
ECO 40-60	--	1400	,
Plumón	40	1000	, , , ,
Delicado / Lana	40	600	, ,
Enjuagar & centrifugar	--	1000	, ,
Solo centrifugar	--	1000	,
Vapor	40	800	, , , , ,
Antialergias	60	800	, , , , ,
20°C	20	1000	, ,
Jeans	30	1000	, , , , ,
Sintético	40	1200	, , , , ,
Mixtos	40	800	, , , , ,
Algodón	40	1200	, , , , ,
Lavado tambor	90	--	,

Nota:

• La tabla muestra qué ciclo ofrece y las opciones de ajuste.

Spin

Centrifugar

Cuando sea necesario, la velocidad de centrifugado se puede ajustar presionando el botón Velocidad en los siguientes pasos:
1400: 0-400-600-800-1000-1200-1400.



Control remoto

Encienda la función WiFi y controle de forma remota presionando el botón durante 3 segundos; por favor consulte las instrucciones de MSmartHome para obtener más información.



Prelavado

Función de lavado adicional antes de que comience el ciclo de lavado principal para aumentar el rendimiento del lavado.
Nota: Se debe agregar detergente al compartimiento del dispensador de detergente I.



Wifi

Encienda la función WiFi y configure/restablezca la red presionando el botón durante 3 segundos; consulte las instrucciones de MSmartHome para obtener más información.

Temp.

Temperatura.

Cuando sea necesario, la temperatura de lavado se puede ajustar presionando el botón de temperatura en los siguientes pasos:
Fría - 20°C - 30°C - 40°C - 60°C - 90°C.
También puede apagar la función WiFi presionando el botón durante 3 segundos, consulte las instrucciones de MSmartHome para obtener más información.

Nota: El detalle de conectarse a WIFI, por favor, compruebe "FUNCIÓN INTELIGENTE".

Seguro Niños

Esta función está destinada a evitar que los niños hagan un mal uso de los controles.

3s Seguro niños

Presione [3s seguro niños] simultáneamente durante 3 segundos hasta que suene la alarma. El indicador se encenderá.

⚠ PRECAUCIÓN

Cuando el Seguro para niños está activado, la pantalla alternará muestra “CL” y el tiempo restante.
Al presionar cualquier otro botón, el indicador de bloqueo para niños se encenderá.
destello. Cuando finalice el programa, “CL” y “END” se alternarán en la pantalla.
El Seguro para niños desactiva la función de todos los botones excepto el botón de encendido/apagado y el botón Seguro para Niños.
Sólo la pulsación simultánea del botón [3s Seguro para niños] puede desactivar el seguro.
Desactive el seguro para niños antes de seleccionar un nuevo programa.

Nivel de agua

Nivel de agua

Presione el botón para cambiar el nivel del agua: AU/L-1/L-2/L-3/L-4

AUTOCLEAN

Limpieza automática

La función de limpieza automática se activará automáticamente durante cada ciclo de lavado. El sistema AutoClean Pro mantendrá tu ropa siempre limpia. Ahorra energía, tiempo y facilita su lavado.

Vapor

Es aplicable para lavados diarios de algodón y sintéticos.
El vapor puede penetrar profundamente en las fibras reduciendo las arrugas, eliminando bacterias y gérmenes, previniendo olores .

⚠ PRECAUCIÓN

Algunos programas tienen funciones AutoClean o SteamCare agregadas automáticamente, estas dos funciones no pueden ser seleccionadas ni canceladas manualmente.

Añadir Prenda

Esta operación se puede ejecutar durante el proceso de lavado.
Cuando el tambor todavía está rodando y hay una gran cantidad de agua a alta temperatura en el tambor. El estado es inseguro y la puerta no se puede abrir a la fuerza.
Pulsar [Añadir prenda] 3seg. para recargar y comenzar a agregar ropa en la función intermedia. Por favor, siga los pasos a continuación:
1.Espere hasta que el tambor deje de girar.
2. La cerradura de la puerta está desbloqueada.
3.Cierre la puerta cuando se vuelva a cargar la ropa y presione el botón [Inicio/Pausa].



Pulse [3s para Añadir] Añadir ropa Inicio

Inicio Diferido

1. Seleccione un programa
2. Presione el botón inicio diferido para elegir el tiempo de retraso 0-24h
3. Presione [Inicio/Pausa] para iniciar la operación de diferido.



Elige el programa Diferido Inicio

Para cancelar la función Diferido, presione el botón "Diferido" antes de iniciar el programa hasta que la pantalla muestre 0h. Si el programa ya ha comenzado, apaguelo y luego encienda el aparato y seleccione un nuevo programa.

Extra Enjuague

La ropa se someterá a un enjuague adicional después de seleccionar esta función.

Turbo

La función puede disminuir el tiempo de lavado.

Silenciar la alarma



INICIO Pulse el botón [Temp.] durante 3 seg. para silenciar la alarma.

Para activar la función de alarma, vuelva a pulsar el botón durante 3 segundos.
La configuración se mantendrá hasta el próximo reinicio.

LIMPIEZA Y MANTENIMIENTO

Limpieza y cuidado

⚠ ADVERTENCIA

- Antes de la limpieza y el mantenimiento desenchufe siempre el aparato y cierre el grifo del agua.

Limpieza del gabinete

- El mantenimiento adecuado de la máquina puede prolongar su vida útil.
- La superficie se puede limpiar con detergentes neutros no abrasivos diluidos cuando sea necesario.
- Si hay un desbordamiento de agua, use una toalla para limpiarlo inmediatamente.
- Nunca utilice elementos afilados para limpiar el aparato.



⚠ PRECAUCIÓN

- Nunca utilice agentes abrasivos o cáusticos. Tales como ácidos fórmicos o sus disolventes diluidos o sustancias similares, como alcohol o productos químicos.

Limpieza del tambor

Las manchas de óxido dejadas en el interior del tambor por objetos metálicos deben eliminarse inmediatamente con detergentes sin cloro. ¡Nunca use lana de acero para limpiar el tambor!

Nota:

- Mantenga las prendas alejadas de la máquina mientras limpia el tambor.

Limpiar el sello y el vidrio de la puerta

Limpie el vidrio y el sello después de cada lavado para eliminar la pelusa y las manchas. Si se acumula pelusa, puede causar fugas.
Retire las monedas, botones y otros objetos del sello después de cada lavado.
Limpie la junta de la puerta y el cristal todos los meses para garantizar el funcionamiento normal del aparato.

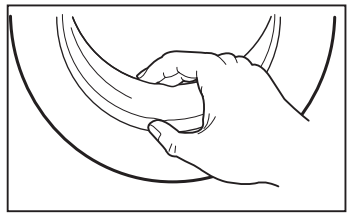

LIMPIEZA Y MANTENIMIENTO

■ Limpieza del filtro de entrada

Nota:

• La disminución del flujo de agua es una señal de que es necesario limpiar el filtro.

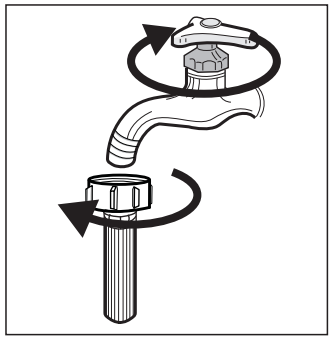

1. Cierre el grifo y retire la manguera de suministro de agua.

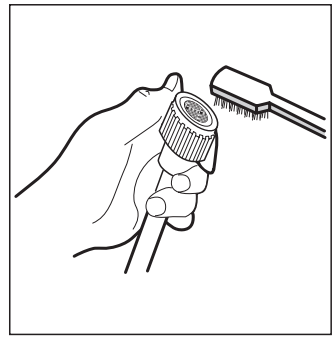

2. Limpiar el filtro con un cepillo..

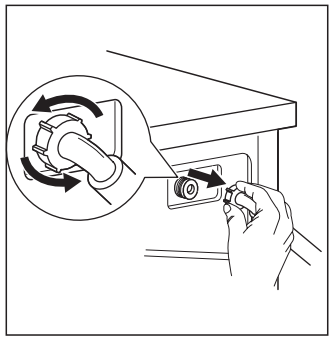

3. Desenrosque la manguera de suministro de agua de la parte trasera de la máquina.
Saque el filtro con unos alicates de punta larga.

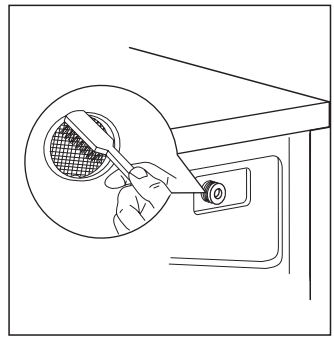

4. Use un cepillo para limpiar el filtro.

- Vuelva a instalar el filtro en la entrada de agua y conecte la manguera de suministro de agua.
- Limpie el filtro de entrada cada 3 meses para garantizar el funcionamiento normal del aparato.

LIMPIEZA Y MANTENIMIENTO

■ Limpieza del dispensador de detergente

- Presione el botón de liberación [ ] en la cubierta del suavizante y saque el cajón dispensador del hueco. Limpie el interior del hueco con un cepillo.
- Levante la tapa del suavizante del cajón dispensador y lave ambos artículos con agua.
- Vuelva a colocar la tapa del suavizante y empuje el cajón nuevamente hacia el hueco.

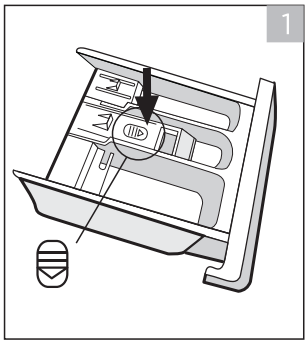

1. Presione el botón de liberación y retire el cajón dispensador.

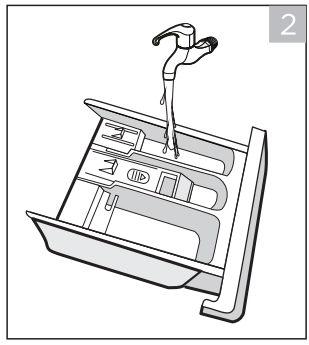

2. Limpie el cajón dispensador y la tapa del suavizante bajo el agua.

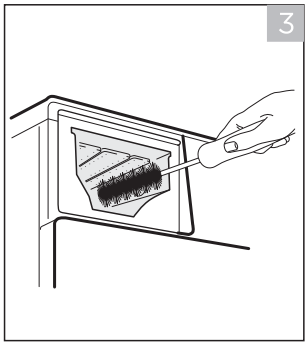

3. Limpiar el interior con un cepillo suave.

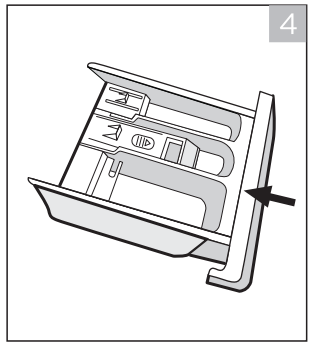

4. Inserte el cajón dispensador.

Nota:

- No utilice agentes abrasivos o cáusticos para limpiar las piezas de plástico.
- Limpie el dosificador de detergente cada 3 meses para garantizar el funcionamiento normal del aparato.

■ Limpieza del filtro de la bomba de drenaje

⚠ PRECAUCIÓN

- Asegúrese de que la máquina haya terminado el ciclo de lavado y esté vacía. Apáguelo y desenchúfelo antes de limpiar el filtro de la bomba de drenaje.
- Tenga cuidado con el agua caliente. Espere a que el agua se enfríe. ¡Peligro de quemaduras!
- Limpiar el filtro periódicamente cada 3 meses para asegurar el funcionamiento normal del aparato.

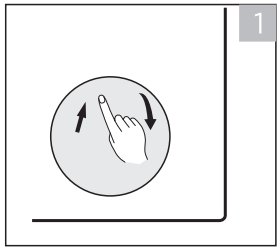

Abra la tapa inferior

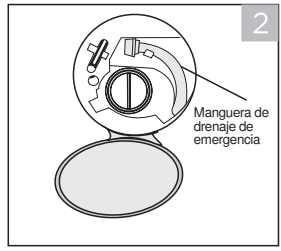

Sacar la manguera de desagüe de emergencia y quitar la tapa de la manguera.

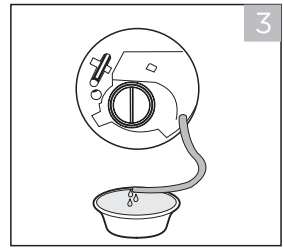

Cuando se acabe el agua, restablecer la manguera de drenaje.

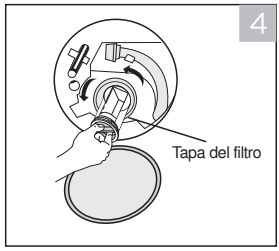

Abra el filtro girándolo en sentido antihorario.

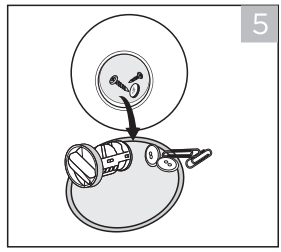

Eliminar materia extraña

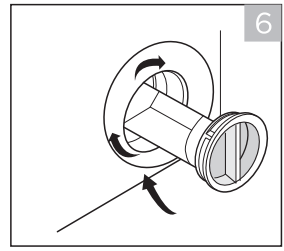

Vuelva a insertar con cuidado el filtro y enrosque la tapa inferior en el sentido de las agujas del reloj.

⚠ PRECAUCIÓN

- Asegúrese de que la tapa de la manguera de drenaje de emergencia y la manguera de drenaje de emergencia estén reinstaladas correctamente; de lo contrario, podría haber fugas de agua.
- Algunas máquinas no tienen manguera de drenaje de emergencia, por lo que se pueden omitir los pasos 2 y 3. Gire la tapa de la cubierta inferior directamente para que el agua corra hacia el lavabo.

Apertura de puerta de emergencia

En caso de corte de energía u otras circunstancias, la puerta no se puede abrir.
Si es necesario abrir la puerta bajo estas circunstancias, tire cable de emergencia dentro de la puerta y restablezca el cable después de abrir la puerta.

Cable de emergencia para abrir la puerta.

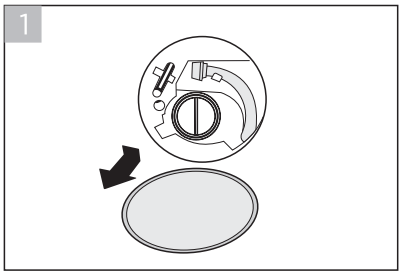

1.Abra la puerta del filtro.

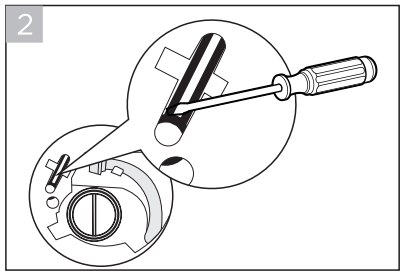

2. Con un destornillador de paleta (u otra herramienta no afilada), insértalo en el cable de emergencia de la puerta.

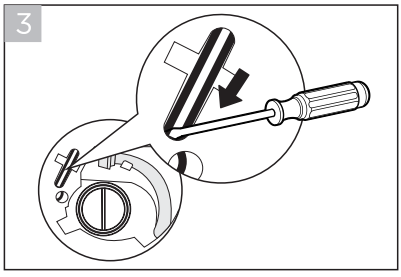

3. Tire hacia abajo el cable de la puerta de emergencia (siguiendo la dirección de la flecha en la imagen).
Si logra desbloquearla correctamente, verá que el ícono del seguro de la puerta se apagará.

⚠ ¡ADVERTENCIA!

No se permite utilizar el cable del interruptor de emergencia durante el lavado.
Si necesita hacer funcionar la máquina con urgencia, se recomienda abrir la puerta después de que el agua se haya enfriado, para evitar quemarse debido al flujo de agua residual a alta temperatura que sale de la cuba de la máquina.

CONFIGURACIÓN Y FUNCIONAMIENTO DE LA APP

■ Usar el electrodoméstico con la aplicación MSmartHome

Antes de comenzar verificar

1. Su teléfono inteligente está conectado a la red inalámbrica doméstica y conoce la contraseña de la red.
2. Asegúrese de estar cerca del electrodoméstico.
3. La señal inalámbrica de la banda de 2,4 GHz está habilitada en su enrutador inalámbrico.

Siga los pasos a continuación para ingresar al estado de control remoto.



Descarga la aplicación MSmartHome

En las aplicaciones (Google Play Store, Apple App Store), busque "MSmartHome" busque la aplicación MSmartHome. Descárguelo e instálelo en su teléfono. También puede descargar la aplicación escaneando el código QR a continuación.



Regístrese e inicie sesión

Abra la aplicación MSmartHome y cree una nueva cuenta para comenzar (también puede registrarse a través de una cuenta de terceros).
Si ya tiene una cuenta existente, use la cuenta para iniciar sesión.



Conecte sus dispositivos a MSmartHome

- Asegúrese de que su teléfono móvil esté conectado a un red inalámbrica. De lo contrario, vaya a Configuración y encienda la conexión inalámbrica, seleccione y conéctese a un WiFi. También encienda el Bluetooth de su teléfono. De lo contrario, vaya a Configuración y actívelo.
- Encienda sus dispositivos.
- Abra la aplicación MSmartHome en su teléfono.
- Si aparece un mensaje de "Dispositivos inteligentes descubiertos cerca", haga clic para agregar.
- Si no aparece ningún mensaje, seleccione "+" en la página y seleccione su dispositivo en la lista de dispositivos cercanos disponibles.
  Si su dispositivo no está en la lista, agréguelo manualmente según la categoría y el modelo del dispositivo.
- Conecte su dispositivo a WiFi de acuerdo con las instrucciones de la aplicación; si la conexión falla, siga las instrucciones proporcionadas por la aplicación para continuar con la operación.





■ Inicie el control remoto

Gire la perilla aleatoriamente para indicar uno de los programas y presione [ ] continuamente hasta que se encienda la luz del icono del control remoto en la pantalla de la perilla, lo que significa que ha ingresado al estado de control remoto y puede comenzar a controlar de forma remota.

Luz de estado del WI-FI

	Parpadeando lentamente	Esperando la conexión
	parpadeando rápidamente	Conectando
	Parpadeo rápido fijo	Conectado a su enrutador inalámbrico

Nota:

- Asegúrese de que sus dispositivos estén encendidos.
- Mantenga su teléfono móvil lo suficientemente cerca de su dispositivo cuando esté conectando su dispositivo a la red.
- Conecte su teléfono móvil a la red inalámbrica de su casa y asegúrese de conocer la contraseña de la red inalámbrica.
- Compruebe si su enrutador inalámbrico es compatible con la banda de 2,4 GHz y enciéndalo. Si no está seguro de si el enrutador es compatible con la banda de 2,4 GHz, comuníquese con el fabricante del enrutador.
- El dispositivo no puede conectarse a la red inalámbrica que requiere autenticación y generalmente aparece en áreas públicas como hoteles, restaurantes, etc. Conéctese a una red inalámbrica que no requiera autenticación.
- Desactive la función WLAN+ (Android) o WLAN Assistant (iOS) de su teléfono móvil cuando conecte su dispositivo a la red.
- En el caso de que su dispositivo se haya conectado antes a una red inalámbrica pero necesite volver a conectarse, haga clic en "+" en la página de inicio de la aplicación y agregue su dispositivo nuevamente por categoría y modelo de dispositivo de acuerdo con las instrucciones de la aplicación.

Procedimientos para apagar la función WiFi.

1. Presione [Temp.] 3 segundos para apagar la función WiFi.

Procedimientos para activar la función WiFi

1. Presione [ ] durante 3 segundos para activar la función WiFi.

Procedimientos para restablecer la configuración WiFi.

1. Presione [ ] durante 3 segundos para activar la función WiFi y volver a ingresar al proceso de configuración de la red.
2. Se mostrará "AP" en la pantalla de la perilla.
3. Vuelva a conectarse a la red según el contenido de la página anterior.

SOLUCIÓN DE PROBLEMAS

Siempre que haya un problema con el electrodoméstico, compruebe si puede solucionarlo siguiendo las tablas a continuación. Si el problema persiste, suena la alarma o se muestra un código de error, por favor , póngase en contacto con el servicio de atención al cliente.

Descripción	Causa	Solución
El aparato no arranca	La puerta no está bien cerrada. La ropa está atascada.	Cierre la puerta correctamente y reinicie. Revise la ropa.
La puerta no se puede abrir	La protección de seguridad está activada.	Desconecte la alimentación y reinicie.
Fuga de agua	Las conexiones no están lo suficientemente apretadas.	Revisar y fijar la manguera de entrada Revise y limpie la manguera de salida.
Residuos de detergente en la caja	El detergente está húmedo y/o coagulado.	Limpie y seque el dispensador de detergente.
El indicador o la pantalla no funcionan	La placa de circuito impreso o el arnés tienen problemas de conexión.	Desconecte la alimentación y compruebe si el enchufe de red está conectado correctamente.
Ruido anormal	Los pernos de fijación todavía están en su lugar. El piso no es sólido ni está nivelado.	Compruebe si se han quitado los tornillos de fijación. Asegúrese de que el aparato esté instalado en un piso sólido y nivelado.

Códigos de error

Descripción	Causa	Solución
E30	La puerta no está bien cerrada. La ropa está atascada.	Cierre la puerta correctamente y reinicie.
E10	Problema de inyección de agua durante el ciclo de lavado.	Compruebe si la presión del agua es lo suficientemente alta. Enderezar la tubería de agua. Limpie el filtro de la válvula de entrada.
E21	Drenaje de agua en horas extras.	Verifique que la manguera de drenaje no esté obstruida.
E12	Desbordamiento de agua	Reinicie el aparato.
EXX	Otros	Reinicie el aparato. Si el problema persiste, póngase en contacto con el servicio de atención al cliente.

CUIDADO DE LA ROPA

■ Etiquetas para el cuidado de la ropa

Símbolo gráfico	Explicación	Símbolo gráfico	Explicación
	Lavar a máquina		No lavar a máquina
	Lavar (a máquina o a mano)		No lavar
	Limpiar en seco		No limpiar en seco
	Limpiar en seco a baja temperatura		No estrujar
	Blanquear		No blanquear
	Secar en secadora		No secar en secadora
	Planchar		No planchar
	Planchar a vapor		Planchar con paño húmedo
	Temperatura media y Temperatura máx. 150° C		Secar después del lavado
	Secar colgado		Secar colgado a la sombra

ESPECIFICACIONES TÉCNICAS

Corriente máxima 10A

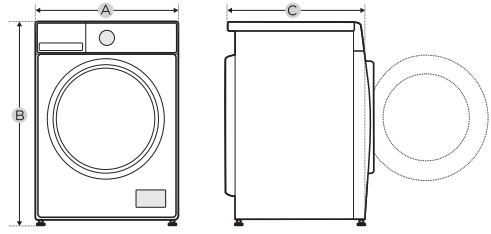

Modelo	MF200W150BT
Dimensiones A*B*C	600*850*600mm
Potencia nominal	2000W
Fuente de alimentación	220V~ 50 Hz
Peso del producto Bruto/ Neto	78/73kg
Color	Titanium
Capacidad de lavado	15 Kg.
Presión de agua estándar	0.05MPa - 1MPa
Grado de impermeabilidad	IPX4
Fabricado	China

TRANSPORTE

- Desenchufe el aparato y cierre el grifo de entrada de agua.
- Compruebe si la puerta y el dosificador de detergente están bien cerrados.
- Retirar el tubo de entrada de agua y la manguera de salida de las instalaciones de la vivienda.
- Deje que el agua se drene por completo del aparato (consulte Limpieza del filtro de la bomba de drenaje).
- Importante: Vuelva a instalar los 4 pernos de transporte en la parte trasera del aparato.
- Este aparato es pesado.
- Transporte con cuidado.
- Cuando la levante nunca sostenga de ninguna parte sobresaliente de la máquina.
- La puerta de la máquina no se puede utilizar como manilla.

CORRECTA ELIMINACIÓN





Esta marca indica que este producto no debe desecharse con otros residuos domésticos. Para evitar los posibles daños al medio ambiente o a la salud humana que representa la eliminación incontrolada de residuos, reciclar correctamente para promover la reutilización sostenible de recursos materiales. Para devolver su equipo usado, utilice los sistemas de devolución y recogida o póngase en contacto con el establecimiento donde se adquirió el producto. Ellos pueden tomar este producto para reciclarlo y proteger así el medio ambiente.



Por favor envíe su artefacto a empresas de reciclaje calificadas para su procesamiento evitando daños al medio ambiente y otros peligros.

ADVERTENCIA

NO INTENTE REPARAR LA UNIDAD UD. MISMO !
Consulte siempre a su proveedor o un servicio técnico autorizado.

NOTA

Todas las ilustraciones en el presente manual son únicamente para fines explicativos. Su aparato puede ser ligeramente diferente. La forma real prevalecerá.

El diseño y las especificaciones están sujetas a cambios sin previo aviso para mejora el producto.

Para más detalles consulte con un agente de ventas o con el distribuidor .

SERVICIO AL CLIENTE

Si tiene dudas o necesita asistencia adicional, llame a :

600 4611 000



Conoce nuestra familia de productos línea blanca y electrodomésticos en:
www.midea.com/cl

PÓLIZA DE GARANTÍA

Midea Carrier Ltda. en adelante " Midea Carrier Chile"

POLÍTICAS DE GARANTÍAS:

Midea Carrier Chile, garantiza el servicio de reparación gratuito de los productos Midea por defecto del fabricante comercializados en el mercado chileno, incluyendo la mano de obra y repuestos sujeto al diagnostico técnico autorizado por Midea Carrier Chile, la garantía aplica solo a productos vendidos a través de Midea Carrier Chile, en territorio chileno. Todos los productos comercializados por Midea Carrier Chile, cuentan con Póliza de Garantía.

APLICACIÓN DE GARANTÍA:

Para hacer efectiva esta garantía, el cliente deberá contactar a uno de nuestros Centros de Servicio Técnicos Exclusivos y/o Autorizados en Chile, información que podrá obtener a través de nuestra pagina web www.midea.com/cl o llamando al teléfono (Chile) 600 4611000.

La garantía de reparación cubre los defectos de fabricación producidos por el uso normal y legítimo del producto Midea. Repuestos y la mano de obra serán sin costo para el cliente. El cliente será responsable de los daños producidos por el transporte de los productos realizados por el mismo, perdiendo la cobertura de esta garantía.

El periodo de garantía de cada producto rige a contar de la fecha de compra, indicado en la boleta o factura de compra, documento que el cliente deberá presentar al momento de solicitar la reparación en garantía de su producto, según lo establecido en la Ley N° 19.496 de protección de los derechos de los consumidores.

La garantía que ofrece Midea Carrier Chile, es la reparación gratuita del producto sujeto a diagnóstico técnico entregado por nuestros servicios autorizados por Midea Carrier Chile.

EXCLUSIONES DE LA GARANTÍA:

La garantía de reparación quedara sin efecto, por los siguientes motivos:

Daños causados por maltratos, golpes, caídas, accidentes, ralladuras, descoloramiento, desórdenes públicos, transporte y bodegaje inadecuado o trato incorrecto, como también los daños por catástrofes naturales, temblor, terremoto, maremoto, inundaciones, anegaciones, relámpagos, humedad, ambientes de polvo excesivo, etc.

Excesos o caídas de voltaje eléctrico que impliquen uso en condiciones anormales, como también defectos de instalación eléctrica.

Uso impropio, distinto del uso doméstico o del indicado en el manual de usuario y/o en condiciones ambientales deficientes,

Desgaste de partes y piezas mecánicas, eléctricas, metálicas, plásticas y de caucho por uso normal,

Garantía cuya vigencia ha caducado.

Instalación en condiciones distintas a los indicados en el manual de usuario.

Intervención del artefacto por personal no autorizado por Midea Carrier Chile, y/o intervención o desarme del producto, defecto a causa de esto y/o instalación de piezas o accesorios no originales ni autorizados por Midea Carrier Chile.

No están sujetos a la Garantía, bases, partes plásticas, gabinetes, mangueras, filtros y demás accesorios consumibles.

Enmiendas, alteraciones en los datos del certificado de garantía o factura de compra y la no presentación del documento de compra (boleta o factura).

Adulteración, ausencia o enmienda del número de serie de fabricación,

La operación del artefacto en condiciones no prescritas en el manual de usuario.

Defectos técnicos derivados de problemas en la instalación incorrecta del producto.

Cuando el producto no haya sido importado a la República de Chile por Midea Carrier Chile.

INFORMACIÓN IMPORTANTE A CONSIDERAR:

Señor consumidor, al momento de compra de su producto tenga presente lo siguiente:

Exija al distribuidor la entrega de su boleta o factura de compra que oficialice la transacción.

Cerciórese que su producto se encuentre con todos los accesorios dentro de la caja.

Lea cuidadosamente el manual de usuario antes de operar el producto adquirido.

Esta Garantía debe hacerse valer única y exclusivamente en nuestros centros autorizados por Midea Carrier Chile,

Para los productos refrigeradores, freezers, lavadoras, secadoras y aire acondicionado portátil, la atención técnica es a domicilio.

Para cualquier consulta relativa al Servicio Post , favor llamar a nuestro Servicio al cliente : 600 4611 000

Web www.midea.com/cl

NOTAS


Midea
make yourself at home